# DK 133 FE

**Art. No. 50267 – 8 Ω**






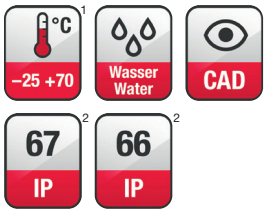


**Druckkammer-Hornlautsprecher** in wasserfester Ausführung mit 8 Ohm Impedanz und Ferrit Magnet. Hohe IP-Schutzklasse, hoher Schalldruck, gute Sprachverständlichkeit, kompakte Bauweise.

**Anwendungsmöglichkeiten:**
- Beschallung von Werkhallen, Bahnhöfen usw.
- Außenbeschallung an Fahrzeugen
- Einsatz in Alarmanlagen

***Horn Speaker** with waterproofed design and 8 ohm impedance and ferrite magnet. High IP protection class, high sound pressure level, good voice reproduction, compact dimensions.*

***Typical applications:***
- *Public address in factories, railway stations etc.*
- *Outdoor PA for vehicles*
- *Use in alarm/alert systems*

**Zeichnung / *Sketch***

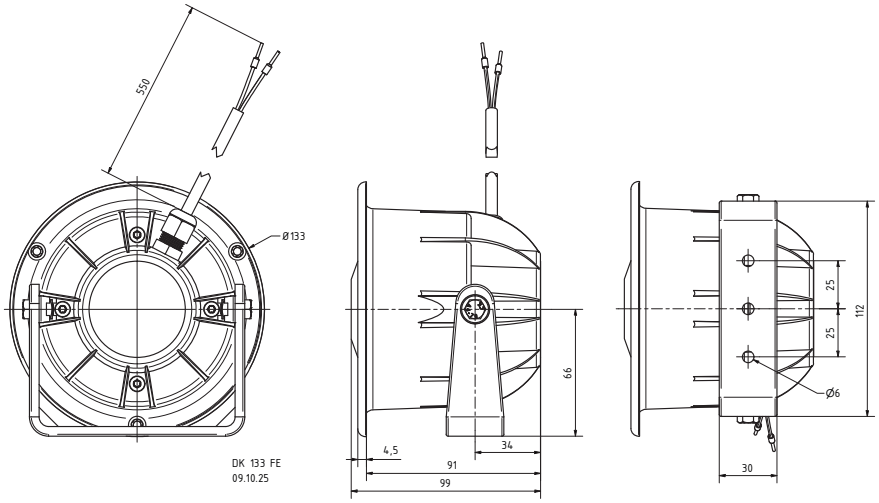


**Richtdiagramm / *Directivity pattern***

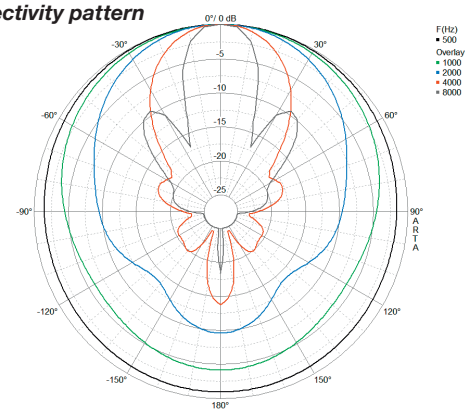


**Amplituden[4]- und Impedanzfrequenzgang[5] / *Amplitude[4] & Impedance[5] Frequency Response***

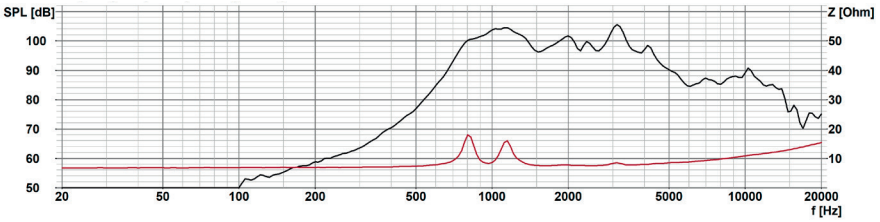


## Technische Daten / *Technical Data*

| | |
|---|---|
| Nennbelastbarkeit[3]<br>*Rated power[3]* | 8 W |
| Impedanz<br>*Impedance* | 8 Ω |
| Schalldruckpegel<br>*Sound pressure level* | 105 dB (1 W / 1 m)<br>@ 1300 Hz |
| Übertragungsbereich (–10 dB)<br>*Frequency response (–10 dB)* | 670–5000 Hz |
| Mittlerer Schalldruckpegel<br>*Mean sound pressure level* | 100 dB (1 W / 1 m) |
| Abstrahlwinkel (–6 dB)<br>*Opening Angle (–6 dB)* | 56° / 4000 Hz |
| Schwingspulendurchmesser<br>*Voice coil diameter* | 28,5 mm Ø |
| Kabellänge<br>*Length of cable* | 0,55 m |
| Farbe<br>*Colour* | RAL 9010 |
| Anschluss<br>*Terminal* | Aderendhülsen<br>*Ferrules* |
| Gewicht netto<br>*Net weight* | 0,65 kg |

[1] In Übereinstimmung mit IEC 60068-2-1 & IEC 60068-2-2. *In compliance to IEC 60068-2-1 & IEC 60068-2-2.*

[2] In Übereinstimmung mit DIN EN 60529. *In compliance to DIN EN 60529.*

[3] Gemessen in Freiluftkonfiguration mit einem nach IEC 60268-2 angepassten breitbandigen Anregungssignal (fl= 40 Hz, fu = 6000 Hz). *Measured preconditioned in free air configuration with IEC 60268-2 adjusted broadband stimulus signal (fl = 40 Hz, fu = 6000 Hz).*

[4] Vorkonditioniert unter Freifeldbedingungen gemessen (>70 Hz), mit einem sinusförmigen Chirp-Anregungssignal bei 1 W. Auswertungsposition: 1 m Abstand in Richtung des Normalenvektors, der auf den Bezugspunkt der Bezugsebene zeigt. *Measured preconditioned under free field conditions (>70 Hz) with a sinusoidal chirp stimulus signal at 1 W. Evaluation position: 1 m distance in direction of the normal vector, pointing to the reference point of the reference plane.*

[5] Gemessen unter vorkonditionierten Bedingungen in Freiluftkonfiguration mit einem diskreten sinusförmigen Chirp-Stimulus-Signal gemäß IEC 60268-21. *Measured preconditioned in free air configuration with IEC60268-21 discrete sinusoidal chirp stimulus signal.*

© VISATON GmbH & Co. KG · Ohligser Str. 29–31 · 42781 Haan · Germany · +49 2129 552-0 · visaton@visaton.com · visaton.com