Gitter / *Grille* 16 RS **Art. No. 4644**



Schutzgitter aus schwarz lackiertem Metall. Zierring aus schwarzem Kunststoff.
Auf Anfrage auch in anderen Farben lackiert erhältlich.

Protective grille *made of black painted metal. Decoration ring made of black plastics.*
Can be supplied painted in other colours on request.

Passend für/*Suitable for*: FX 16

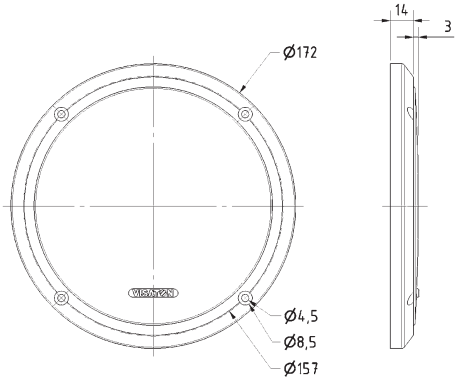

Gitter / *Grille* 13 R/162 **Art. No. 4667**



Schutzgitter aus schwarz lackiertem Metall. Zierring aus schwarzem Kunststoff.
Auf Anfrage auch in anderen Farben lackiert erhältlich.

Protective grille *made of black painted metal. Decoration ring made of black plastics.*
Can be supplied painted in other colours on request.

Passend für/*Suitable for*: FR 13, PX 13, FX 13

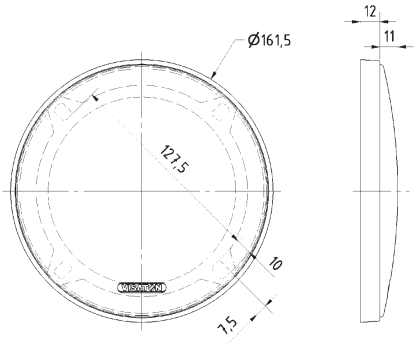

Gitter / *Grille* 13 RS **Art. No. 4643**



Schutzgitter aus schwarz lackiertem Metall. Zierring aus schwarzem Kunststoff.
Auf Anfrage auch in anderen Farben lackiert erhältlich.

Protective grille *made of black painted metal. Decoration ring made of black plastics.*
Can be supplied painted in other colours on request.

Passend für/*Suitable for*: FR 13, PX 13, FX 13

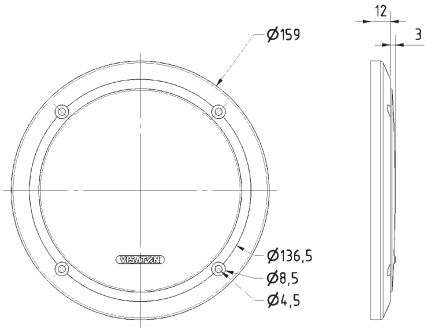

Gitter / *Grille* FR 12 **Art. No. 2062**



Schutzgitter aus schwarz lackiertem Metall. Zierring aus schwarzem Kunststoff.
Auf Anfrage auch in anderen Farben lackiert erhältlich.

Protective grille *made of black painted metal. Decoration ring made of black plastics.*
Can be supplied painted in other colours on request.

Passend für/*Suitable for*: FR 12

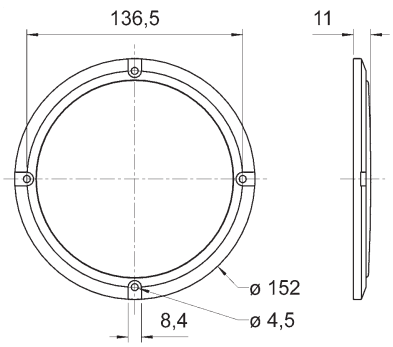

Gitter / *Grille* 10 PL **Art. No. 4744**



Schutzgitter aus schwarzem Kunststoff. Auf Anfrage auch in anderen Farben lackiert erhältlich.

Protective grille *made of black plastics. Can be supplied painted in other colours on request.*

Passend für/*Suitable for*: FR 10, FR 10 HM, FR 10 HMP, FR 10 F, FX 10, KT 100 V, R 10 S, R 10 S TE, R 10 S-TR, R 10 SC, R 10 SC spezial

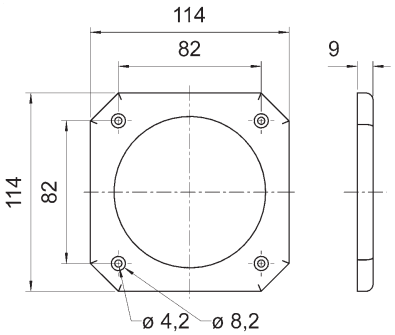

Gitter / *Grille* 10 R/134 **Art. No. 4770 – schwarz/chrom / *black/chrome***



Schutzgitter aus schwarz lackiertem Metall. Zierring aus in Chromoptik (hochglanz) lackiertem Kunststoff.

Protective grille *made of black painted metal. Decoration ring made of plastics with chrome surface (high glossy).*

Passend für/*Suitable for*: FR 10, FX 10, KT 100 V, PX 10, R 10 S, R 10 S TE, R 10 S-TR, R 10 SC, R 10 SC spezial

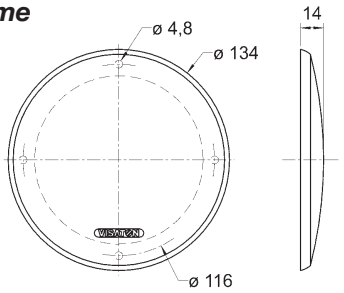

Gitter / *Grille* 10 R/134 **Art. No. 4669 – RAL 9006**



Schutzgitter aus silbern lackiertem Metall. Zierring aus silbern lackiertem Kunststoff.

Protective grille *made of silver painted metal. Decoration ring made of silver painted plastics.*

Passend für/*Suitable for*: FR 10, FX 10, KT 100 V, PX 10, R 10 S, R 10 S TE, R 10 S-TR, R 10 SC, R 10 SC spezial

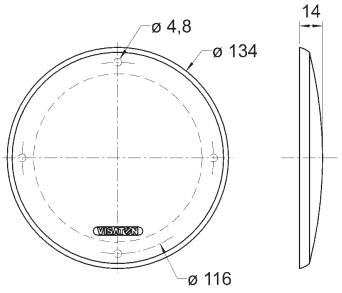

Gitter / *Grille* 10 R/134 OL **Art. No. 4750 – schwarz / *black***



Schutzgitter aus schwarz lackiertem Metall. Zierring aus schwarzem Kunststoff.
Auf Anfrage auch in anderen Farben lackiert erhältlich.

Protective grille *made of black painted metal. Decoration ring made of black plastics.*
Can be supplied painted in other colours on request.

Passend für/*Suitable for*: FR 10, FX 10, KT 100 V, PX 10, R 10 S, R 10 S TE, R 10 S-TR, R 10 SC, R 10 SC spezial

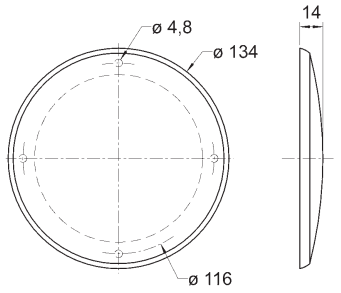

Gitter / Grille 10 R/134 **Art. No. 4670 – schwarz / black**



Schutzgitter aus schwarz lackiertem Metall. Zierring aus schwarzem Kunststoff.
Auf Anfrage auch in anderen Farben lackiert erhältlich.

Protective grille *made of black painted metal. Decoration ring made of black plastics.*
Can be supplied painted in other colours on request.

Passend für/*Suitable for*: FR 10, FX 10, KT 100 V, PX 10, R 10 S, R 10 S TE, R 10 S-TR, R 10 SC, R 10 SC spezial

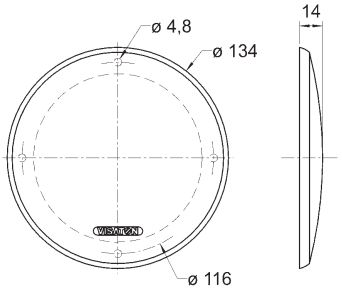

Gitter / *Grille* 10 ES **Art. No. 4642**



Schutzgitter aus schwarz lackiertem Metall. Zierring aus schwarzem Kunststoff.
Auf Anfrage auch in anderen Farben lackiert erhältlich.

Protective grille *made of black painted metal. Decoration ring made of black plastics.*
Can be supplied painted in other colours on request.

Passend für/*Suitable for*: FR 10, FR 10 HM, FR 10 HMP, FR 10 F, FX 10, KT 100 V, PX 10, R 10 S, R 10 S TE, R 10 S-TR, R 10 SC, R 10 SC spezial

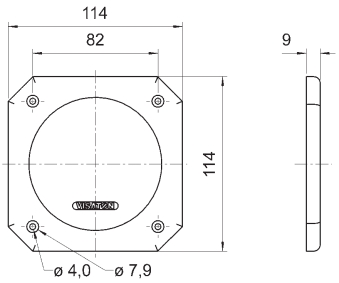

Gitter / *Grille* 10 RS **Art. No. 4640**



Schutzgitter aus schwarz lackiertem Metall. Zierring aus schwarzem Kunststoff.
Auf Anfrage auch in anderen Farben lackiert erhältlich.

Protective grille *made of black painted metal. Decoration ring made of black plastics.*
Can be supplied painted in other colours on request.

Passend für/*Suitable for*: FR 10, FR 10 HM, FR 10 HMP, FR 10 F, FX 10, KT 100 V, PX 10, R 10 S, R 10 S TE, R 10 S-TR, R 10 SC, R 10 SC spezial

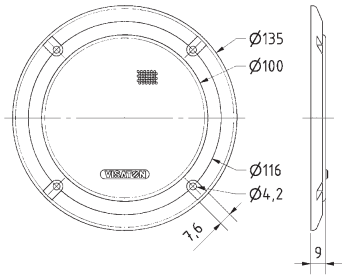

Gitter / *Grille* 10 RS OL **Art. No. 4742**



Schutzgitter aus schwarz lackiertem Metall. Zierring aus schwarzem Kunststoff.
Auf Anfrage auch in anderen Farben lackiert erhältlich.

Protective grille *made of black painted metal. Decoration ring made of black plastics.*
Can be supplied painted in other colours on request.

Passend für/*Suitable for:* FR 10, FR 10 HM, FR 10 HMP, FR 10 F, FX 10, KT 100 V, PX 10, R 10 S, R 10 S TE, R 10 S-TR, R 10 SC, R 10 SC spezial

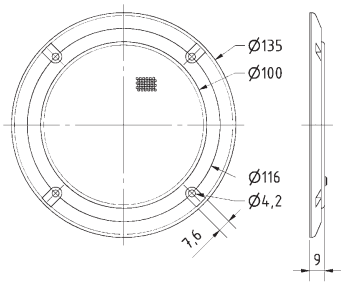

Gitter / Grille DX 10 V **Art. No. 4731**



Schutzgitter aus schwarz lackiertem Metall. Zierring aus schwarzem Kunststoff. Schrauben verdeckt.
Auf Anfrage auch in anderen Farben lackiert erhältlich.

Protective grille *made of black painted metal. Decoration ring made of black plastics. Covered srews.*
Can be supplied painted in other colours on request.

Passend für/*Suitable for:* FR 10, FR 10 HM, FR 10 HMP, FR 10 F, FX 10, KT 100 V, PX 10, R 10 S, R 10 S TE, R 10, S-TR, R 10 SC, R 10 SC spezial

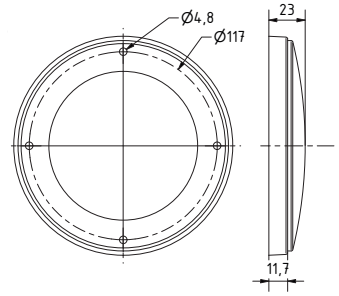

Gitter / *Grille* 9 x 15 PL **Art. No. 4745**



Schutzgitter aus schwarzem Kunststoff.
Auf Anfrage auch in anderen Farben lackiert erhältlich.

Protective grille *made of black plastics.*
Can be supplied painted in other colours on request.

Passend für/*Suitable for*: FR 9.15, DX 4 x 6 , FR 4x6 X

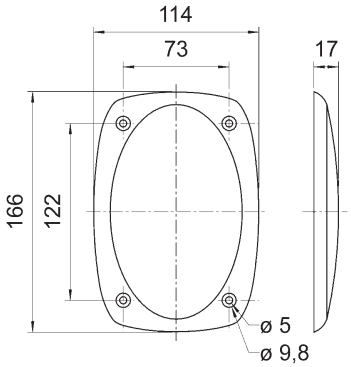

Gitter / *Grille* 4 x 6” **Art. No. 4645**



Schutzgitter aus schwarz lackiertem Metall. Zierring aus schwarzem Kunststoff.
Auf Anfrage auch in anderen Farben lackiert erhältlich.

Protective grille *made of black painted metal. Decoration ring made of black plastics.*
Can be supplied painted in other colours on request.

Passend für/*Suitable for*: FR 9.15, DX 4 x 6, FR 4x6 X

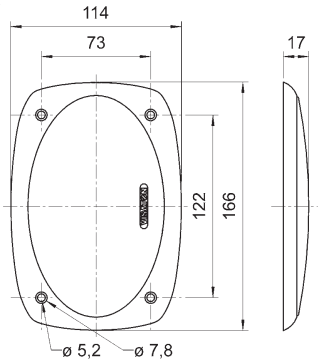

Gitter / *Grille* FR 87 **Art. No. 4639**



Schutzgitter aus schwarzem Kunststoff.
Auf Anfrage auch in anderen Farben lackiert erhältlich.

Protective grille *made of black plastics.*
Can be supplied painted in other colours on request.

Passend für/*Suitable for*: FR 87, SL 87 WPM

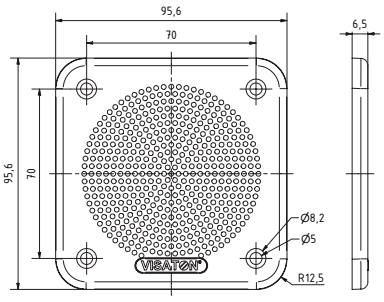

Gitter / *Grille* 8 ES **Art. No. 4634**



Schutzgitter aus schwarz lackiertem Metall. Zierring aus schwarzem Kunststoff.
Auf Anfrage auch in anderen Farben lackiert erhältlich.
- Kunststoff: PC-110 (UL 94: V-2)

Protective grille *Protective grille made of black painted metal. Decoration ring made of black plastics.*
Can be supplied painted in other colours on request.
- *Plastics: PC-110 (UL 94: V-2)*

Passend für/*Suitable for:*
F 8 SC, FR 8, FR 8 JS, FRS 8 M, FRS 8

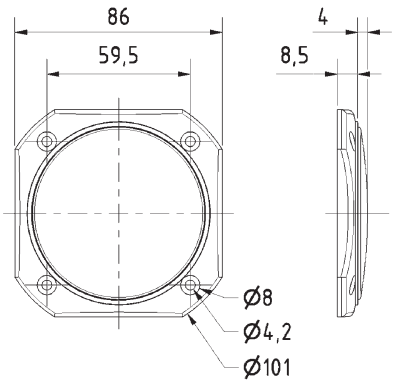

Gitter / *Grille* FRS 8 **Art. No. 1138**



Schutzgitter aus schwarz lackiertem Metall. Zierring aus schwarzem Kunststoff.
Auf Anfrage auch in anderen Farben lackiert erhältlich.
• Kunststoff: PC-110 (UL 94: V-2)

Protective grille *made of black painted metal. Decoration ring made of black plastics.*
Can be supplied painted in other colours on request.
• *Plastics: PC-110 (UL 94: V-2)*

Passend für/*Suitable for*: FR 8, FRS 8, F 8 SC, FRS 8 M, FR 8 JS

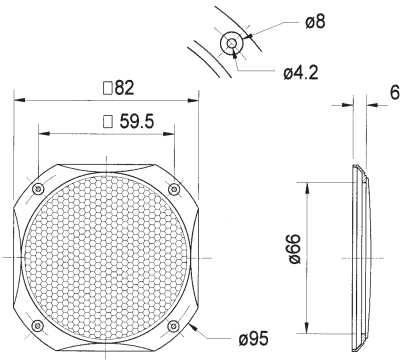

Gitter / *Grille* Effekt 80 **Art. No. 8210**

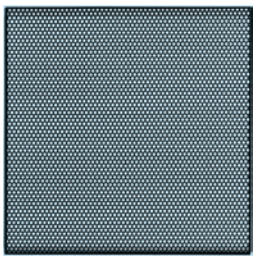

Schutzgitter aus Lochblech, schwarz lackiert.
Materialstärke: 0.5 mm. Paarweise verpackt.

Protective grille *made of punched steel sheet, black.*
Material thickness: 0.5 m. Packed in pairs.

Abmessungen / *Dimensions*: 85 x 85 x 9 mm

Gitter / *Grille* FRS 7 **Art. No. 2312**



Schutzgitter aus schwarz lackiertem Metall. Zierring aus schwarzem Kunststoff.
Auf Anfrage auch in anderen Farben lackiert erhältlich.
• Kunststoff: ABS

Protective grille *made of black painted metal. Decoration ring made of black plastics.*
Can be supplied painted in other colours on request.
• *Plastics: ABS*

Passend für/*Suitable for*: FRS 7, FRS 7 S, FRS 7 W, FR 7

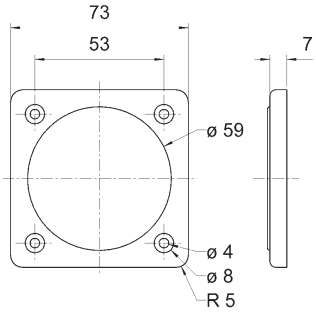

Gitter / Grille FR 58 **Art. No. 2203**

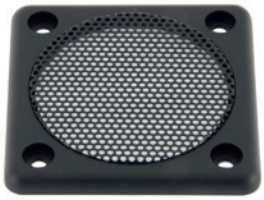

Schutzgitter aus schwarz lackiertem Metall. Zierring aus schwarzem Kunststoff.
Auf Anfrage auch in anderen Farben lackiert erhältlich.

Protective grille *made of black painted metal. Decoration ring made of black plastic.*
Can be supplied painted in other colours on request.

Passend für/*Suitable for*: FR 58

