TR 10.16
Art. No. 1803

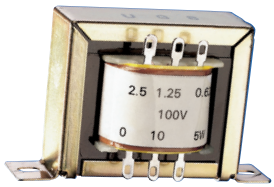

100-V-Übertrager für Lautsprecher in ELA-Anlagen.
100 V transformer *for loudspeakers in PA systems.*

Technische Daten / *Specifications*:		
Primär / *Primary*:	10 W -	1 kOhm
	5 W -	2 kOhm
	2,5 W -	4 kOhm
	1,25 W -	8 kOhm
	0,625 W -	16 kOhm
Sekundär / *Secondary*:		4; 8; 16 Ohm
Frequenzbereich/ *Frequency Range*:		50–19000 Hz (–3 dB)
Gewicht netto / *Net weight*:		0,285 kg

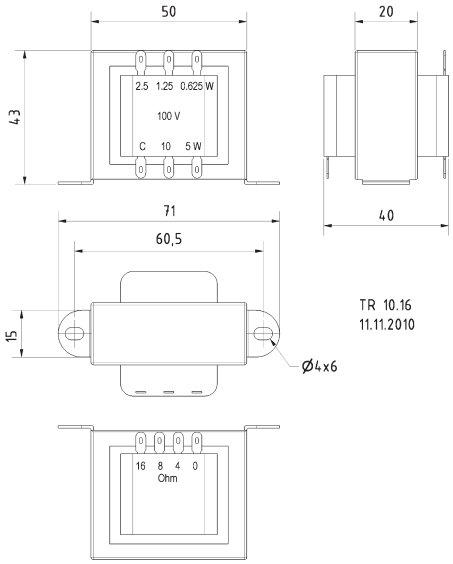

TR 84
Art. No. 1801

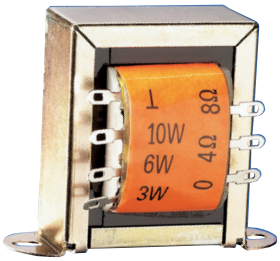

100-V-Übertrager für Lautsprecher in ELA-Anlagen.
100 V transformer *for loudspeakers in PA systems.*

Technische Daten / *Specifications*:		
Primär/Primary:	10 W -	1,0 kOhm
	6 W -	1,7 kOhm
	3 W -	3,3 kOhm
Sekundär / *Secondary*:		4; 8 Ohm
Frequenzbereich/ *Frequency Range*:		20–20000 Hz (–3 dB)
Gewicht netto / *Net weight*:		0,32 kg

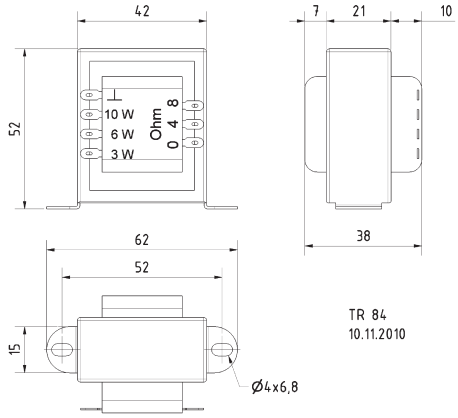

TR 6.8
Art. No. 1806

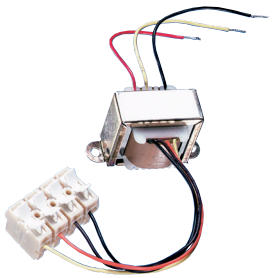

100-V-Übertrager für Lautsprecher in ELA-Anlagen.
100 V transformer *for loudspeakers in PA systems.*
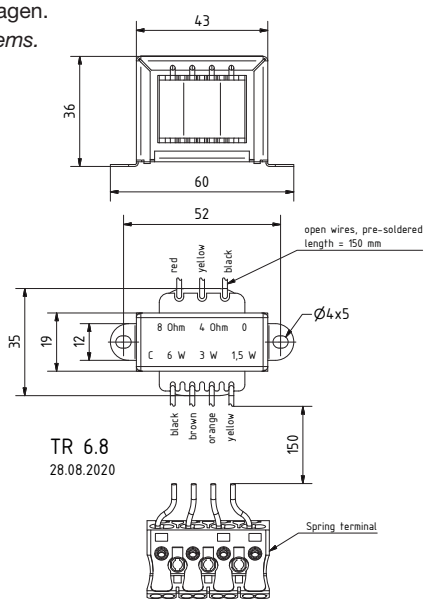
Technische Daten / *Specifications*:		
Primär / *Primary*:	6 W -	1,7 kOhm
	3 W -	3,3 kOhm
	1,5 W -	6,7 kOhm
Sekundär / *Secondary*:		4; 8 Ohm
Frequenzbereich/ *Frequency Range*:		30–22000 Hz (–3 dB)
Kabellänge/ *Length of cable*		0,15 m
Gewicht netto / *Net weight*:		0,2 kg